Silla de Ruedas Plegable de Aluminio

MANUAL DEL PROPIETARIO

ONE

ver 2023.02.03S

Estructura

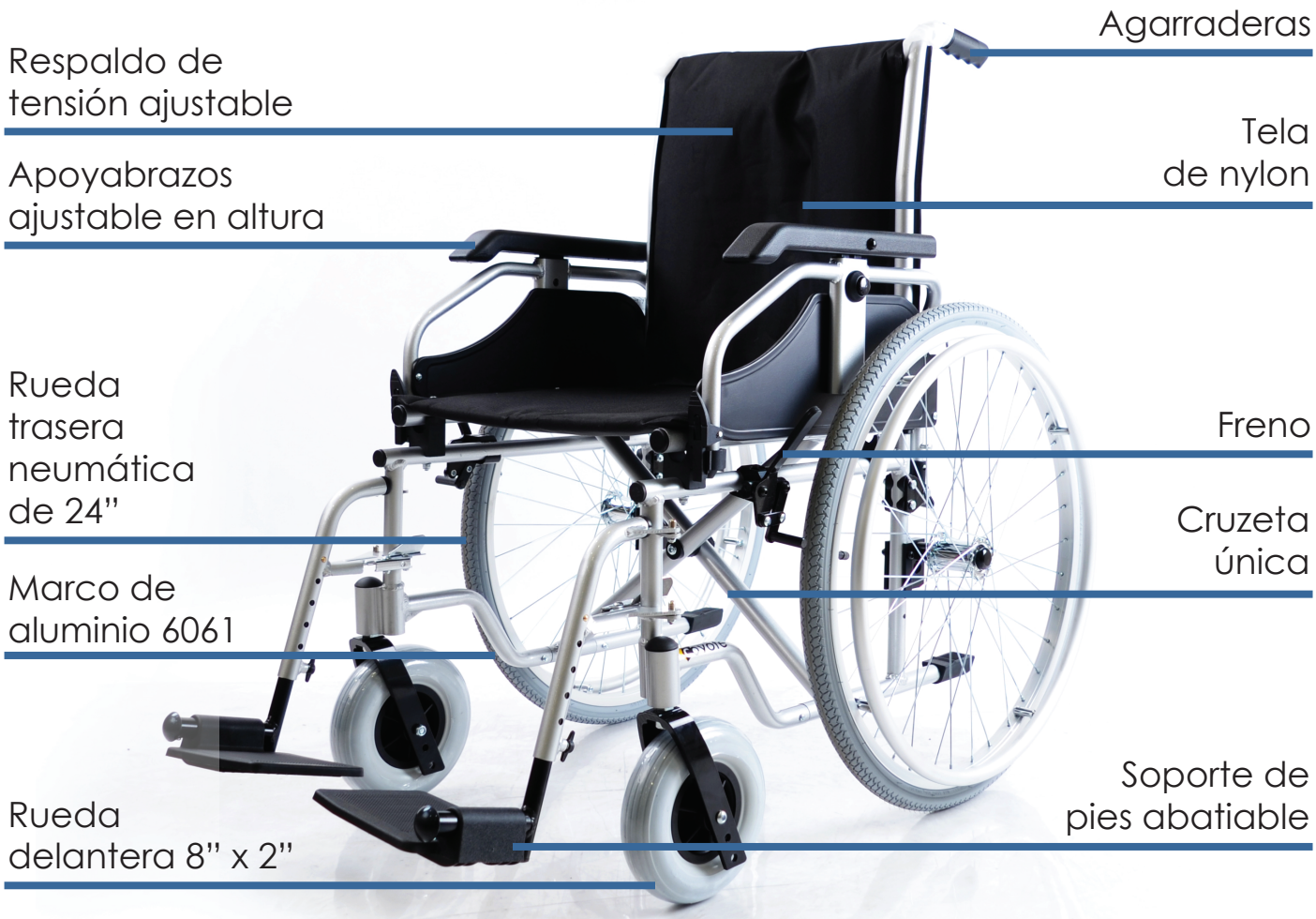

Capacidad: 120 kg
(máximo peso del usuario)

Peso Neto: 13.8 kg
(sin ruedas traseras)

Peso Bruto: 15.8 kg
(con ruedas traseras)

Accesorios opcionales:
Ruedas delanteras 8x1", Soporte de pies elevables, ruedas traseras sólidas y Cojín JAY Basic.

Especificaciones

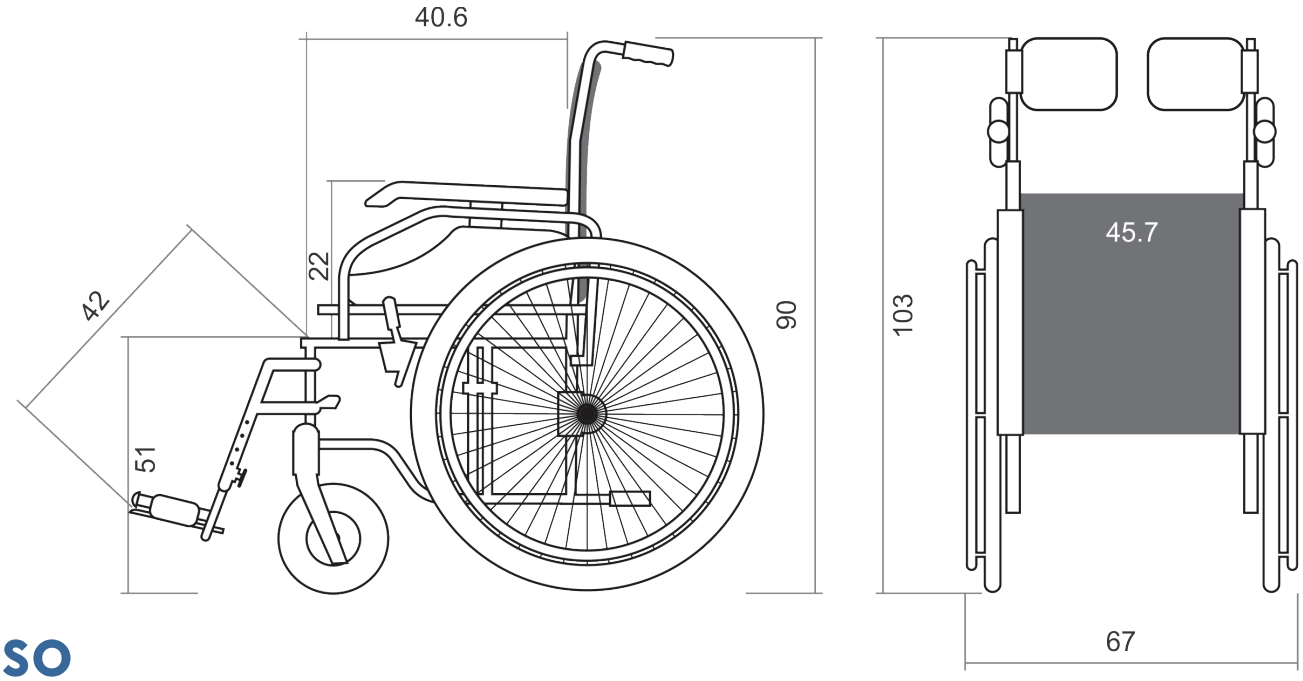

Uso

Paso 1 – Desplegarla
Sostenga las manijas con ambas manos para separar levemente el marco. Empuje ambos lados del tapizado del asiento hacia abajo y aplánelo suavemente con la mano hasta que la silla de ruedas esté desplegada. (figura 1)

Figura 1

Paso 2 – Plegarla
Primero gire hacia arriba ambas plataformas para pies. Levante el tapizado del asiento ligeramente por ambos lados con las manos hasta que esté plegada. (figura 2)

Figura 2

Uso (continuación)

Paso 3 – Ajustar las plataformas para pies
Primero afloje la contratuerca con la llave. Lleve el tubo de deslizamiento hacia abajo y ajuste la plataforma para pies en la posición adecuada, luego trabe y fije los pernos con la llave en el sentido de las agujas del reloj. (figura 3)

Figura 3

Figura 4

Paso 4 – Uso de los frenos
Sostenga las manijas de los frenos con ambas manos mientras la silla de ruedas Coyote está detenida. Lleve las manijas de los frenos hacia adelante hasta su posición de auto-bloqueo para evitar que las ruedas traseras se muevan. (figura 4)

Figura 5

Figura 6

Paso 5 – Ajuste de los apoyabrazos
Para ajustar la altura del apoyabrazos, presione el botón en la parte exterior del reposabrazos y mueva el reposabrazos a la posición deseada. Una vez en su lugar, suelte el botón. (figura 5)

Paso 6 – Uso de los apoyapiernas
Al armar el apoyapiernas, primero deberá alinear los orificios de posición con los pernos fijos. Cuelgue el apoyapiernas y luego balancee el apoyapiernas hacia adentro. Al desmontar el apoyapiernas, primero balancee el apoyapiernas hacia afuera. Levántelo para retirarlo de los pernos fijos. (figura 6)

Paso 7 – Ajuste del eje
Para ajustar el eje, primero retire las ruedas traseras de liberación rápida. Para ajustar el eje, use una llave para desenroscar la tuerca del eje. Una vez retirado, puede cambiar la altura de la placa del eje. También puede girar la placa del eje para mover el centro de gravedad. Ambas placas del eje deben tener exactamente la misma posición antes de su uso.

Seguridad

Estabilidad
La silla de ruedas Coyote está diseñada para ser segura y estable siempre y cuando el centro de gravedad sea mantenido al realizar actividades normales. Se debe tener cuidado al realizar actividades que hacen que su centro de gravedad se desplace sobre la silla. Nunca se estire tanto para alcanzar algo de manera que deba desplazarse sobre el asiento o inclinarse por fuera de la silla. Si debe alcanzar objetos que lo obligan a inclinarse, asegúrese de que las ruedas delanteras estén apuntando hacia adelante de manera que extiendan la base de la rueda mayor y estabilicen la silla.

Rampas
Esté seguro de sus propias capacidades, limitaciones y fuerza antes de intentar subir una rampa. La técnica correcta para deslizarse sobre una rampa debe enseñársela un profesional calificado. Si usted debe detenerse en una posición inclinada, evite los movimientos repentinos y abruptos al ponerse nuevamente en movimiento. Una angulación hacia atrás de la silla o un movimiento repentino y abrupto podrían causar inestabilidad. Intentar usar los frenos de bloqueo de rueda podría resultar en una frenada repentina con bloqueo accidental, haciendo que la silla se incline hacia un lado. Evite cambiar de dirección mientras desciende una pendiente, ya que esto podría provocar inestabilidad o incluso el vuelco. Nunca use su silla de ruedas Coyote en una pendiente de más de 4,8° de inclinación.

Cuidado de la Silla
Siempre asegúrese de que su silla Coyote quede seca luego de ser usada para prevenir la corrosión. Debe ser lavada de forma regular con agua tibia y detergente neutro. Séquela después de lavarla. Entre uso y uso, la Coyote puede ser plegada para ser guardada.

Garantía

Loh Medical ofrece una garantía de 12 meses sobre el marco de la silla de ruedas Coyote. Cualquier componente defectuoso será reemplazado sin costo alguno. Por favor, contáctese con su representante local de ventas de Loh Medical por los servicios relacionados con la garantía. Para más información acerca de su representante local de ventas de Loh Medical, visite espanol.lohmedical.com/contacto/formulario

La Silla de Ruedas ha sido probada y se encuentra certificada de acuerdo con los requerimientos de la norma CE y BSEN 12183.